## デバイス概要

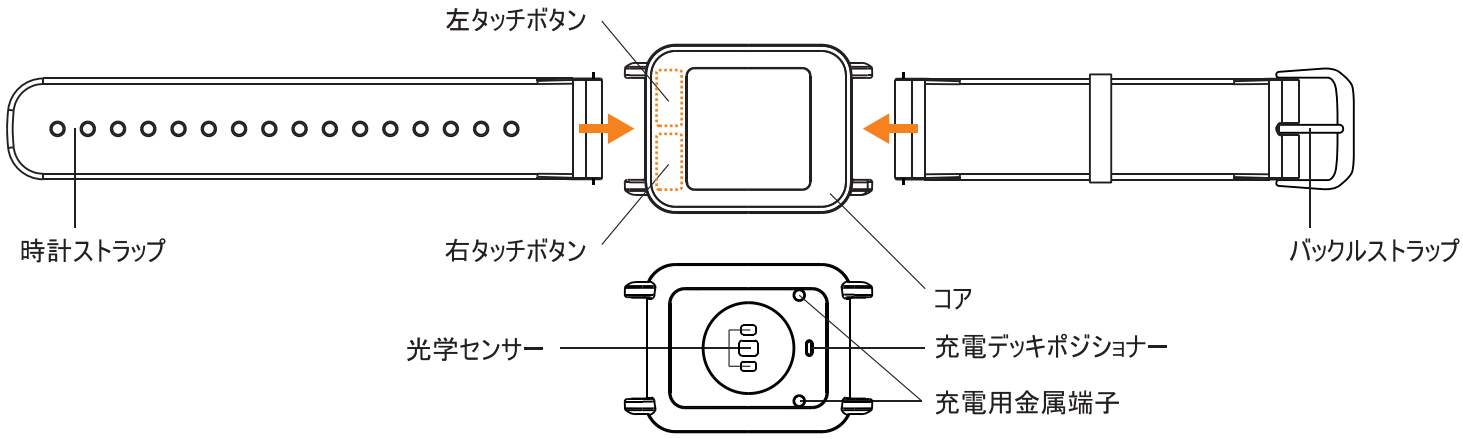


## QBand-Rの使用開始

### 1 QBand-Rの充電とロック解除

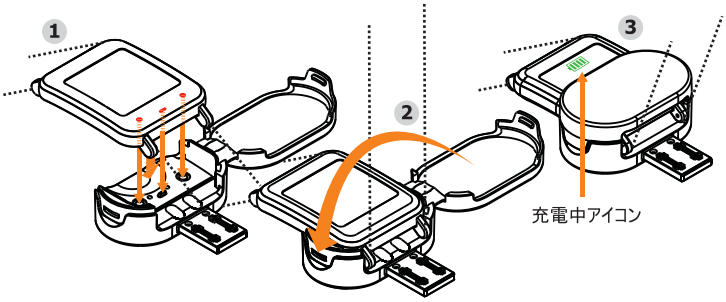


QBand-R を充電する前に、蓋を閉じた状態の充電ボックスの内部にしっかりと配置され、USB コネクタが、コンピュータまたは電源アダプタを介して、電源に接続されていることを確認してください。

重要な注意事項:
本製品は画面とキーがロックされた状態で出荷され、USB接続経由で充電されるとロック解除されます。充電中に「充電中」アイコンが表示され、デバイスが正しく接続されて充電されていることを確認してください。

ビデオデモ:
http://ww2.voiis.com/igotu-life/charge/Q-Watch-R

### 2 タッチボタン

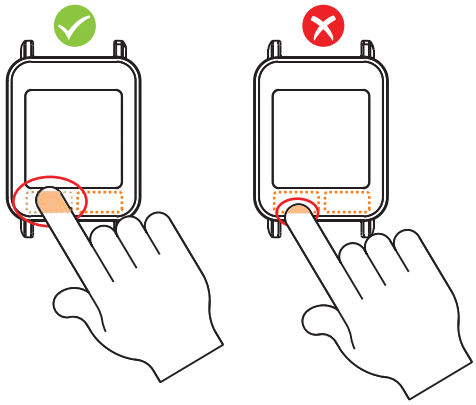

ボタンの反応を良くするには、タップするときに指がボタン領域の60%を覆うようにしてください。

通知:
ボタンの反応が良い、人差し指または親指のどちらかでクリックしてください。

### 3 心拍の検出

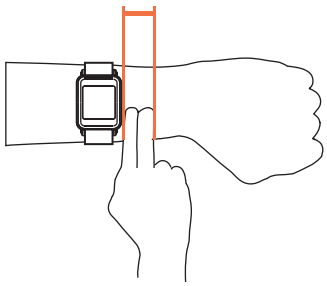

1. 検出される心拍の精度を向上させるため、不快感のないように可能な限りしっかりとウォッチを着用していることを確認してください。
2. 手首から 2 本の指分離れ場所にウォッチを着用してください。画面上に "———" テキストが表示されたら、心拍数測定値を得るために約 10 秒間安静にしてください。

### 4 ストラップの交換

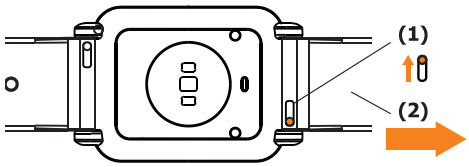


1. ストラップのラッチをスライドさせてスプリングバーを押し、ストラップを時計の文字盤から外します。

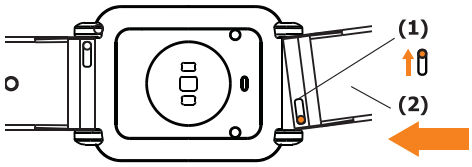


2. スプリングバーの一方の端を一方の穴に挿入し、ラッチをスライドさせて反対側の端をもう一方の穴にはめ込みます。

重要な注意事項:
上記の指示に従わないと、装置が損傷するおそれがあります。

# アプリでQBand-Rを設定する

## 1 i-gotU Lifeアプリをダウンロードしてインストールする

Google Play または App Store から i-gotU Life アプリをダウンロードし、お持ちのスマートフォンにインストールしてください。
https://play.google.com/store/apps/details?id=com.mobileaction.ilife
http://appstore.com/igotulife

ANDROID APP ON Google play　Available on the App Store

APKダウンロード: http://global.mobileaction.com/download/apk

### サポートされているデバイス

- 4.0 Bluetooth 接続搭載のAndroid スマートフォン（バージョン 4.4 以降）または
- iPhone 5 以降のモデル、iPad 2 以降のモデル、iPod Touch（すべて iOS バージョン10 以降搭載の機種）。
- サポートされるスマートフォンまたはモバイルデバイスの完全な一覧は以下のサイトでご覧いただけます。
http://ww2.voiis.com/qband/devices.html

## 2 QBand-Rのセットアップ

お持ちの QBand-R は、i-gotU Life アプリより直接設定することができます。

**最初のセットアップ：**

1. デバイスを充電して、キーと画面をロック解除します。
2. i-gotU Life アプリを 開き ます。
3. 自動的に セットアップ ウィザード 開始されます。
4. 画面上の指示に従って設定を進めてください。
5. Bluetooth接続の速度が制限されているため、ファームウェア設定を完了するのに約10～13分かかる場合があります。

**設定から新しいデバイスをセットアップする：**

1. i-gotU Life アプリを 開き ます。
2. 左上部にあるアイコンをタップして ファンクション メニュー を開きます。
3. 設定 を選択します。
4. 更なるデバイス設定 で、新しいデバイス の設定 をタップします。
5. 画面上の指示に従って続けてください。

**注意**

あなたの基本情報は、消費カロリーを測定する基礎代謝率（BMR）の計算に使用されます。

## 3 QBand-Rの使用開始

**1. 異なるファンクションモードへの切り替え**

1. ボタンを 2 回タップして、デバイス画面をウェイクアップします。
2. QBand-R のボタンを モード選択の4つのアイコンが表示されるまで長押しします。
3. ボタンを 2 回タップして、モードを切り替えます。
4. 3秒以内に選択したモードへ切り替わります。

**2. 表示情報の変更**

QBand-Rのボタンを押すごとに 表示される情報が変化します。

**3. QBand-Rの各モード**

**日常モード：**
歩数 及び 消費カロリーを含む日常生活のデータの解析。

**睡眠モード：**
睡眠パターン 及び 睡眠の質をトレースします。

**スポーツモード：**
トレーニングを開始し、継続時間、歩数、消費カロリー 及び トレーニング中に移動した距離を含む情報を表示します。

**仮眠モード：**
バイブレーションにより、仮眠から起こします。

## 4 QBand-R及びi-gotU Lifeアプリの特徴

**無音アラーム**

QBand-Rの静かなアラームにより、柔らかい振動で目覚めることができます。スリープモード中はQBand-Rのボタンを長押しすることでアラームを解除することができます。ボタンを1回押すだけでは、アラームは解除されず、5分後に再度警告します。アラーム設定は、
i-gotU Lifeアプリ > メニュー > 無音アラームを開いて変更することができます。

**通知**

電話の着信、SMS、メール 、又はソーシャル アプリよりのアラートをバイブレーションでお知らせします。お知らせ機能は以下の手順で設定できます：
i-gotU Life アプリ メニュー –> 通知。

**オンライン ヘルプ**

Android: http://ww2.voiis.com/igotu-life/help.html?language=ja
iOS: http://ww2.voiis.com/igotu-life/help.html?language=ja&platform=ios

**マニュアルダウンロード**

http://www.mobileaction.com/download/Q-Band_download.jsp

## 5 画面の説明

1 接続中
2 切断
3 アラーム
4 日常モード
5 日付
6 全体的進捗（平均カロリー + 歩数）
7 バッテリー状態
8 歩数
9 カロリー
10 心拍
11 エアロビック（ゾーン 3以上）
12 時間
13 距離

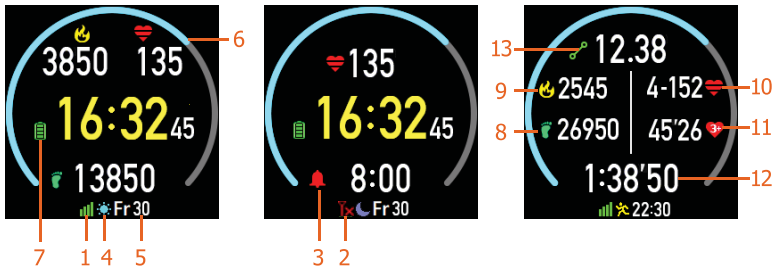


### 重要なお知らせ

1. 初めてご利用になる場合、QBand-R が完全に充電されていることを確認してください。完全に充電するまでに 2 時間程度かかります。
2. 本装置は耐水性です。水泳時にも装着可能です。ただし、サウナ、お湯のシャワー、スチームバス、またはお風呂での使用は避けてください。蒸気によって装置に予期せぬ損傷が生じる可能性があります。
3. デバイスの洗浄に腐食性の化学薬品を使用しないでください。
4. 内蔵リチウムポリマーバッテリは、長時間定電圧の状態になると破損する場合があります。バッテリが長持ちするように、機器を頻繁に使用しない場合でも、しばらく使用しない場合でも、バッテリは3ヵ月に1回は充電することをお勧めします。

**製品表記につきまして**

製品背面にもQWatchと記載されておりますが、異なる商品ではございません。
アプリ内でも、QBand-RはWatchと表示される場合がございます。
事由としまして、日本国内で他社が商標登録されているための混同配慮になります。
アプリにつきましては、海外運営のため、日本国内商標に抵触いたしませんので、QWatch表記になっております。
予めご理解いただけますようお願い申し上げます。